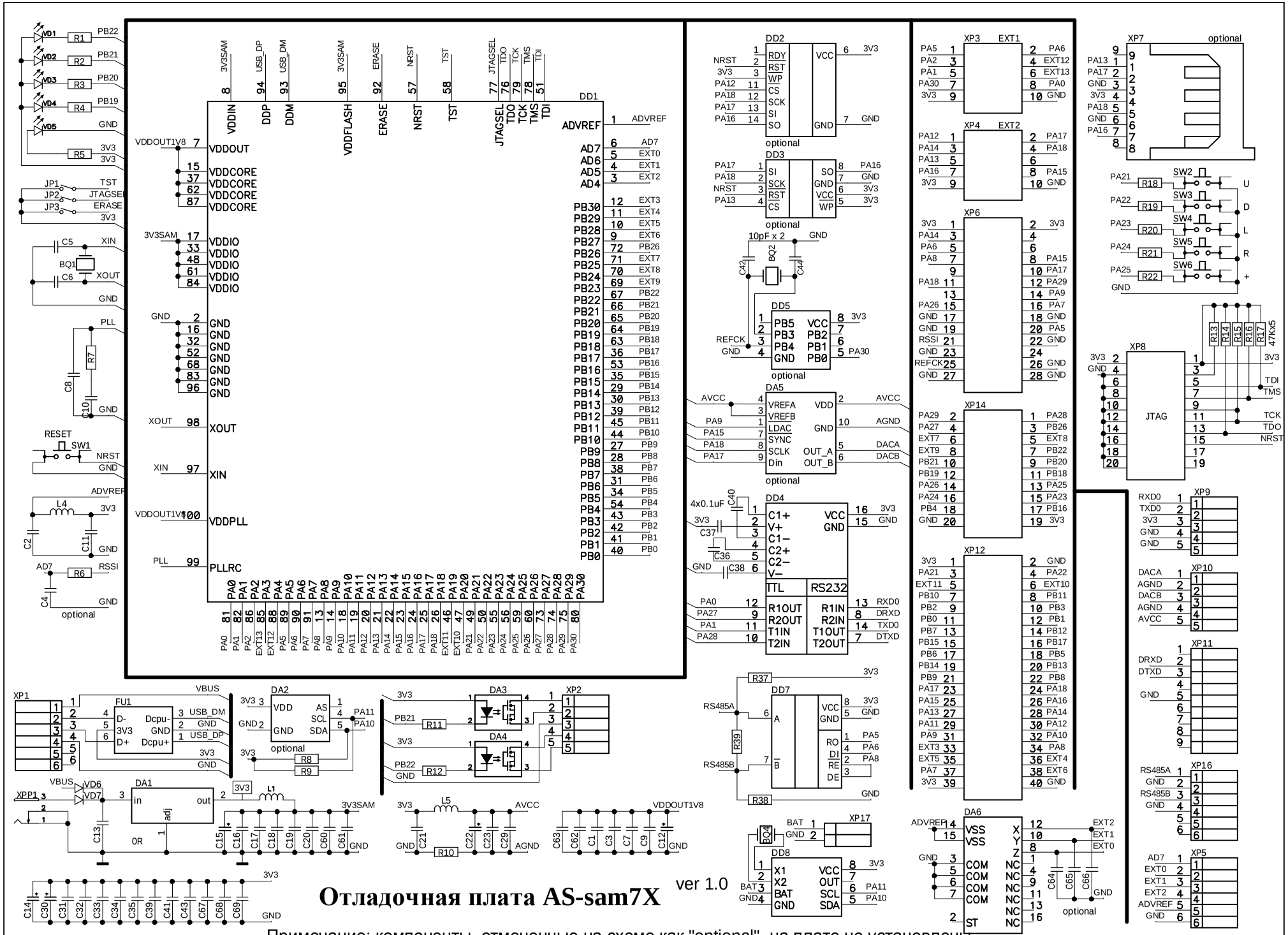

Примечание: компоненты, отмеченные на схеме как "optional", на плате не установлены

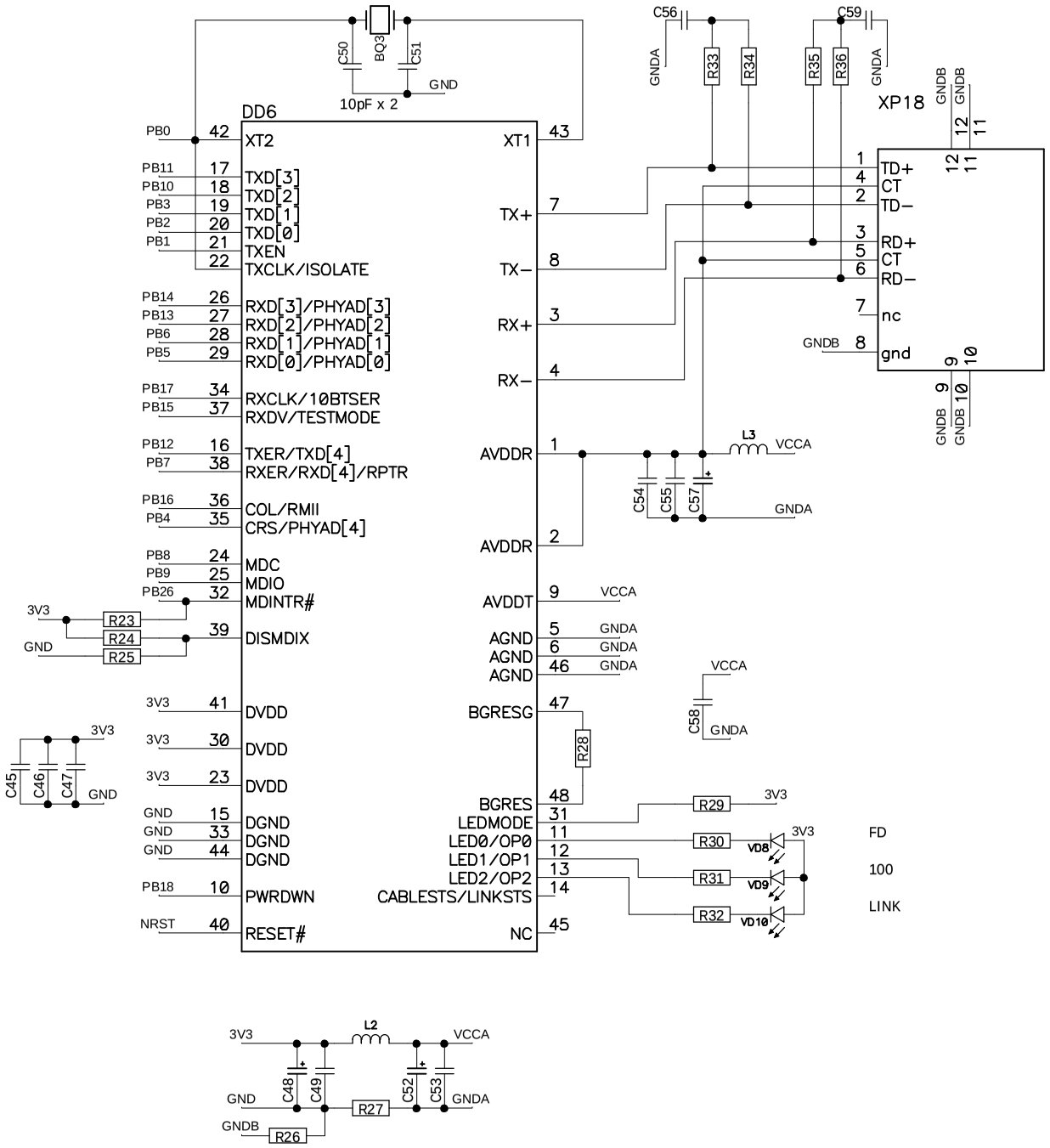
DD6
XT2
XT1
TXD[3]
TXD[2]
TXD[1]
TXD[0]
TXEN
TXCLK/ISOLATE
RXD[3]/PHYAD[3]
RXD[2]/PHYAD[2]
RXD[1]/PHYAD[1]
RXD[0]/PHYAD[0]
RXCLK/10BTSER
RXDV/TESTMODE
TXER/TXD[4]
RXER/RXD[4]/RPTR
COL/RMII
CRS/PHYAD[4]
MDC
MDIO
MDINTR#
DISMDIX
DVDD
DGND
PWRDWN
RESET#
TX+
TX−
RX+
RX−
AVDDR
AVDDT
AGND
BGRESG
BGRES
LEDMODE
LED0/OP0
LED1/OP1
LED2/OP2
CABLESTS/LINKSTS
NC
BQ3
C50
C51
10pF x 2
GND
C56
C59
GNDA
R33
R34
R35
R36
XP18
GNDB
TD+
CT
TD−
RD+
CT
RD−
nc
gnd
L3
VCCA
C54
C55
C57
C58
R28
R29
R30
R31
R32
VD8
VD9
VD10
3V3
FD
100
LINK
C45
C46
C47
R23
R24
R25
L2
C48
C49
C52
C53
R27
R26